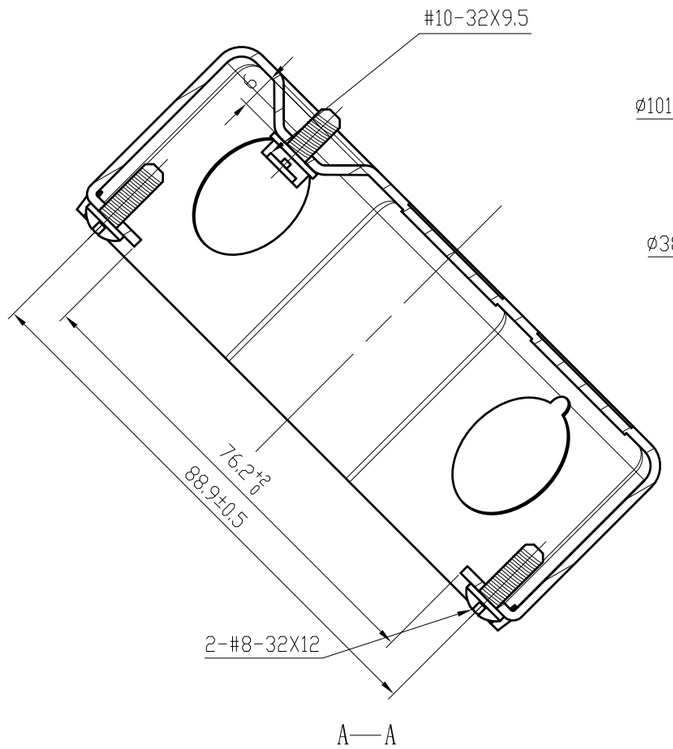

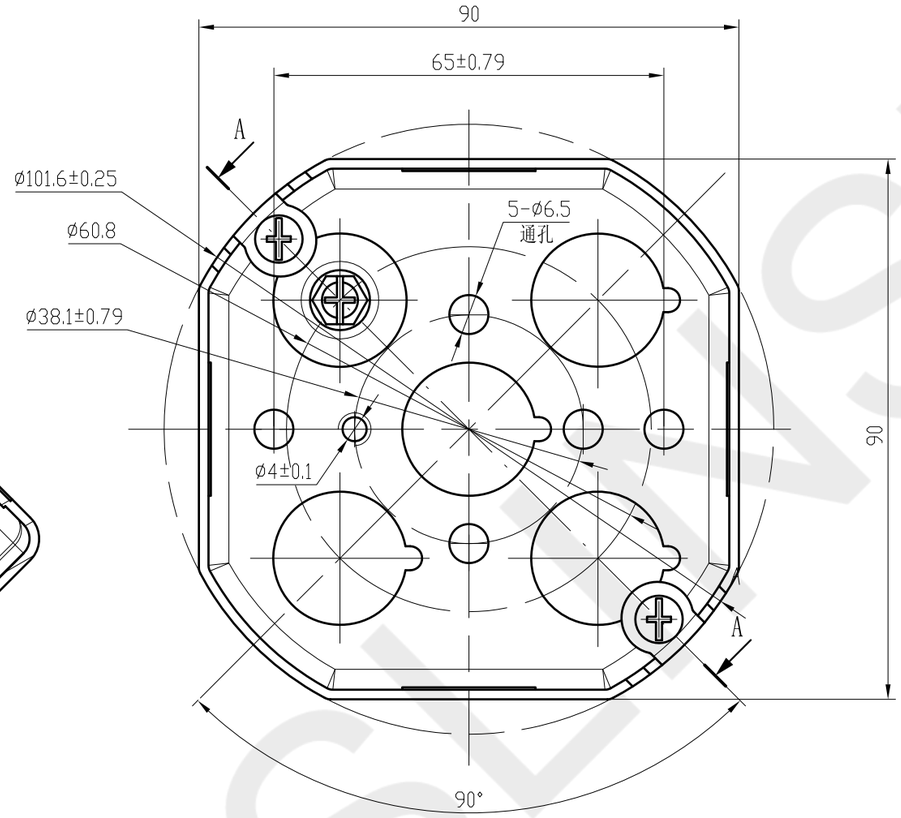

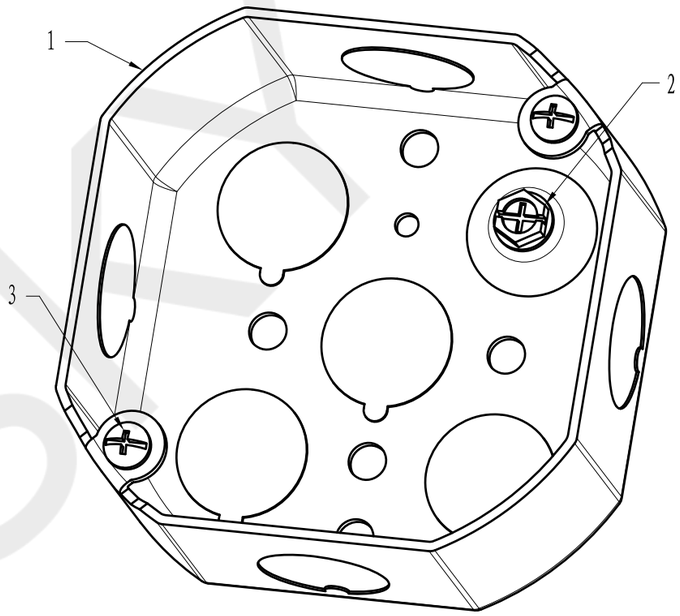

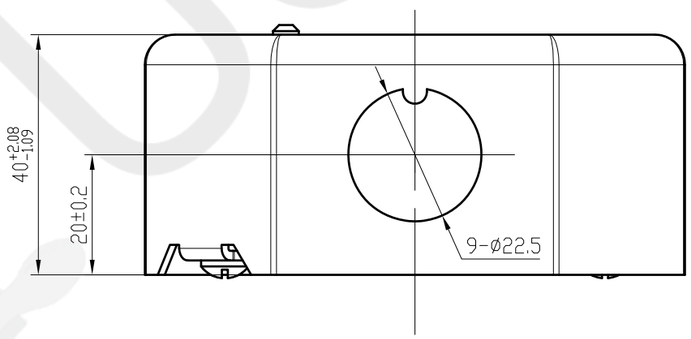

技术要求

1. 可以经受150kg的拉力；
2. 未注公差尺寸按GB/T 1804-2000中m级；
3. 产品镀锌，外表面平均镀层为13μ、最薄镀层≥10.2μ，内表面平均镀层为3.8μ、最薄镀层≥2.5μ；
4. 容积　15.5CU.IN.；
5. 材料厚度1.6MM；
6. 标注尺寸单位均为毫米.

3			螺丝（二）	2			#8-32X12
2			螺丝（一）	1			#10-32X9.5
1			拉深件	1	镀锌板		
序号	图号		名称	数量	材料	单位: MM	备注
绘图	W.X	审定		4125		USLINSKY 灵天电气 上海灵天电气有限公司 Shanghai Linsky Electrical Co.,Ltd	
校对	Z.H.H	批准					
工艺		比例	1：1				
标准化		日期		共1页	第 页		